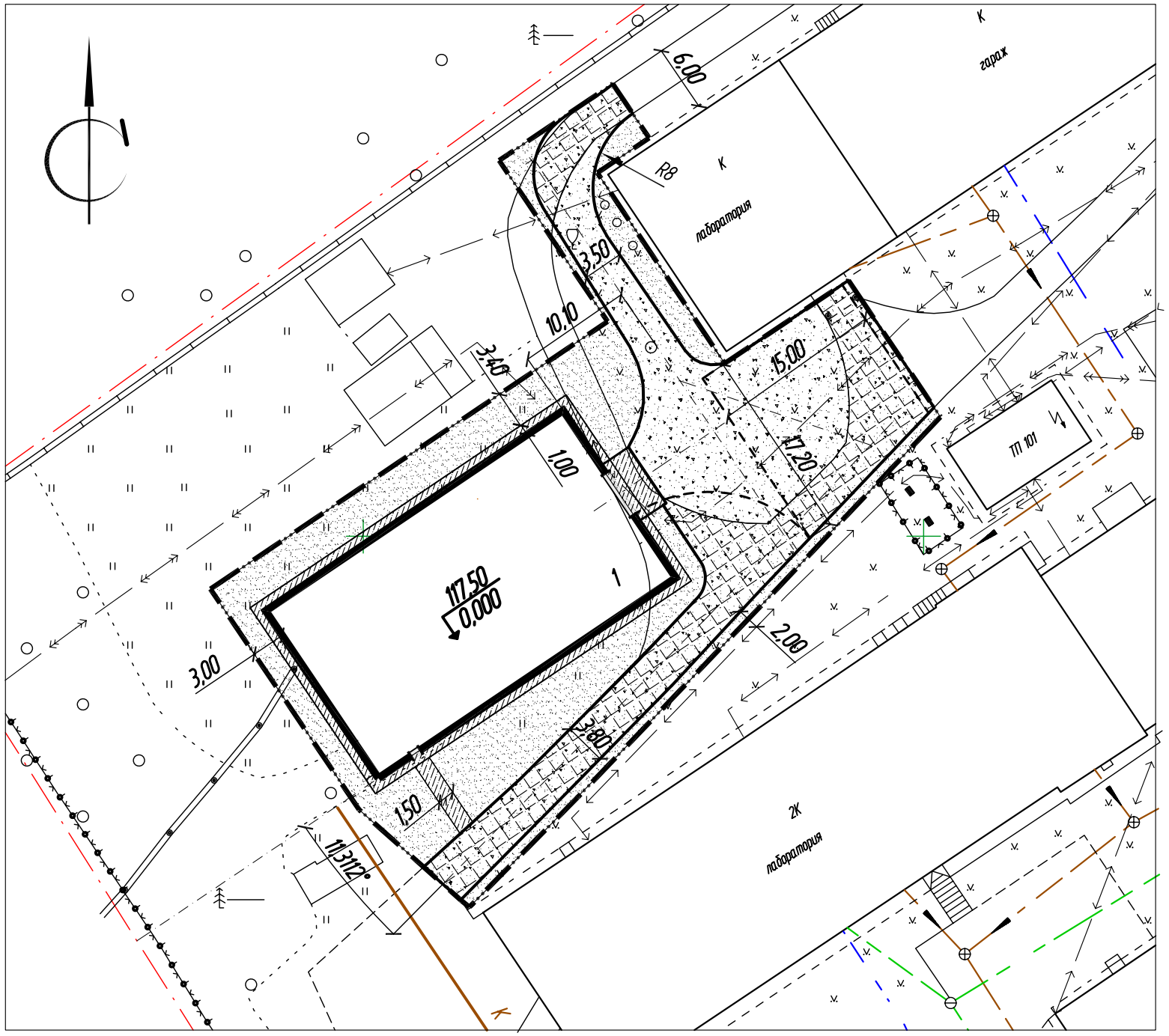

Экспликация зданий и сооружений

№ на плане	Наименование	Примечание
1	Здание с испытательным стендом	Новое строительство

Ведомость твердых покрытий

N п/п	Наименование	Тип	Площадь покрытия, м²	Примечание
1	Проектируемое а/б покрытие проезда	Тип N1	72324,0	
2	Цементное покрытие (отмостка, пандус, тротуар)	-	128,0	
3	Существующие а/б и бетонные покрытия сохраняемые	-	355,0	

Ведомость элементов озеленения

Тип	Наименование породы или вида насаждения	Возраст, лет	Кол.	Примечание
1	Посев многолетних луговых трав, м2 Состав травосмеси: 50% рейграс пастбищный 30% полевица обыкновенная 20% мятник луговой		475,0	

Ведомость элементов благоустройства

Поз.	Обозначение	Наименование	Кол.	Примечание
1		Бортовой камень ж/б БР 100.30.18	84,0	м.п.
2		Бортовой камень ж/б БР 100.8.10	15,0	м.п.

КОНСТРУКЦИЯ ПРОЕЗДОВ С АСФАЛЬТОБЕТОННЫМ ПОКРЫТИЕМ, ТИП 1

Мелкозернистый плотный а./бетон на битуме БНД 90/130 тип Б марки II по ГОСТ 9128-97	- 0,08м;
Щебень фр. 40-70 мм марка М600 по ГОСТ 8267-93	- 0,20м;
Смесь песчано-гравийная по ГОСТ 25607-94	- 0,35м;
Уплотненный грунт	

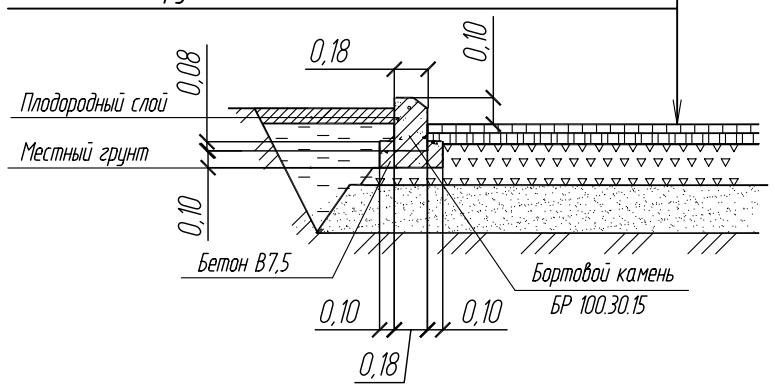

Примечания

1. Привязка элементов благоустройства произведена линейная к проектируемому зданию с испытательным стендом.

Изм.	Кол.уч.	Лист	N док.	Подпись	Дата
Разраб.		Веприков			
Проверил		Плотников			
Н.контр.		Лядов			

РНФ 14-29-00172-0-ГП

Здание с испытательным стендом по адресу: г.Пермь, ул. Академика Королева, 1

Генеральный план	Стадия	Лист	Листов
	Р	3	
План благоустройства территории М 1:500	ИМСС УрО РАН		

Согласовано

Взам.инв.

Подпись,дата

Инв.подлинника

Копировал

А3